TINA
CONSOLLE

DESIGN MOOD
WWW.DESIGNMOOD.IT

BY JESSICA BONACCIO

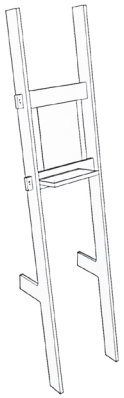

Un'entratina a forma da scaletta, un piedistallo o un cavaletto. Un elemento d'arredo semplice, scandito da poche linee, si rivela appendiabiti, svuotatasche e piccola specchiera.

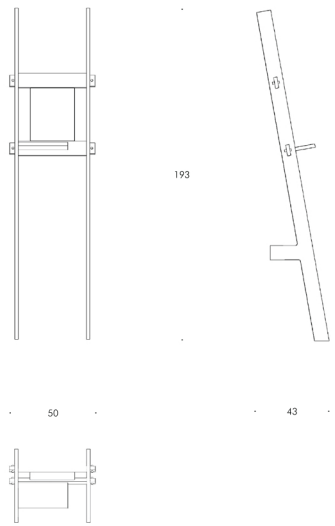

MISURE

altezza: 193 cm
larghezza: 50 cm
profondità: 43cm
dimensione confezione: 30x200x10

MATERIALI

multistrati di pioppo placcato
laminato/specchio

CARATTERISTICHE

n° componenti: 10
peso approssimativo: 9 kg

COLORI

Colori disponibili, ogni lastra può avere s
olo un colore sul fronte e retro, ma un
oggetto può essere fatto da più colori diversi.

411	431	801
860L	1820	1809

L=FINITURA LUCIDA