HAPPY FAMILY
MOBILE CONTENITORE

DESIGN MOOD
WWW.DESIGNMOOD.IT

BY JOE VELLUTO

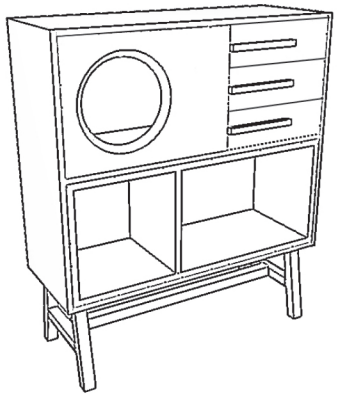

Famiglia di quattro contenitori che possono essere utilizzati come unico mobile o vivere come elementi singoli. Costituiti da multistrati di pioppo di spessore 20 mm, danno inoltre la possibilità di creare svariate composizioni o di essere utilizzati in ambienti diversi.

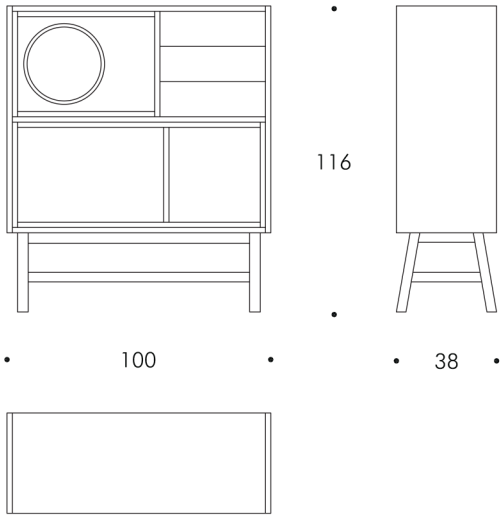

MISURE

altezza: 116 cm
larghezza: 100 cm
profondità: 38 cm

dimensione confezione: 110x50x130

MATERIALI

multistrati di pioppo placcato laminato

CARATTERISTICHE

n° componenti: 33
peso approssimativo: 60 kg

COLORI

Combinazioni disponibili:

Combinazione _A: struttura	411	moduli 801	modulo oblò 411	cassetti 1809
Combinazione _B: struttura	411	moduli 431	modulo oblò 431	cassetti 411
Combinazione _C: struttura	411	moduli 411	modulo oblò 411	cassetti 411
Combinazione _C: struttura	411	moduli 411	modulo oblò 856	cassetti 801