DONDÒ
DONDOLO

DESIGN MOOD
WWW.DESGNMOOD. IT

BY FRANCESCO RODIGHIERO

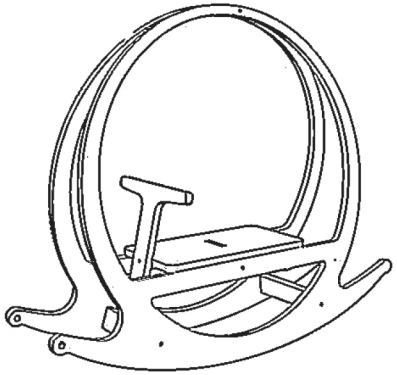

Dondolo a chiocciola/lumaca per bambini, realizzato in multistrati di pioppo. Risulta essere leggero e maneggevole.

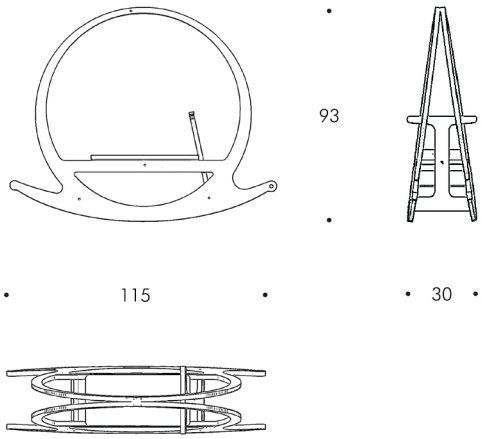

MISURE

altezza: 93 cm
larghezza: 115 cm
profondità: 30cm
dimensione confezione: 120x100x40

MATERIALI

multistrati di pioppo placcato laminato

CARATTERISTICHE

n° componenti: 6
peso approssimativo: 10 kg

COLORI

Ogni lastra può avere solo un colore sul fronte e retro, ma un oggetto può essere fatto da più colori diversi.
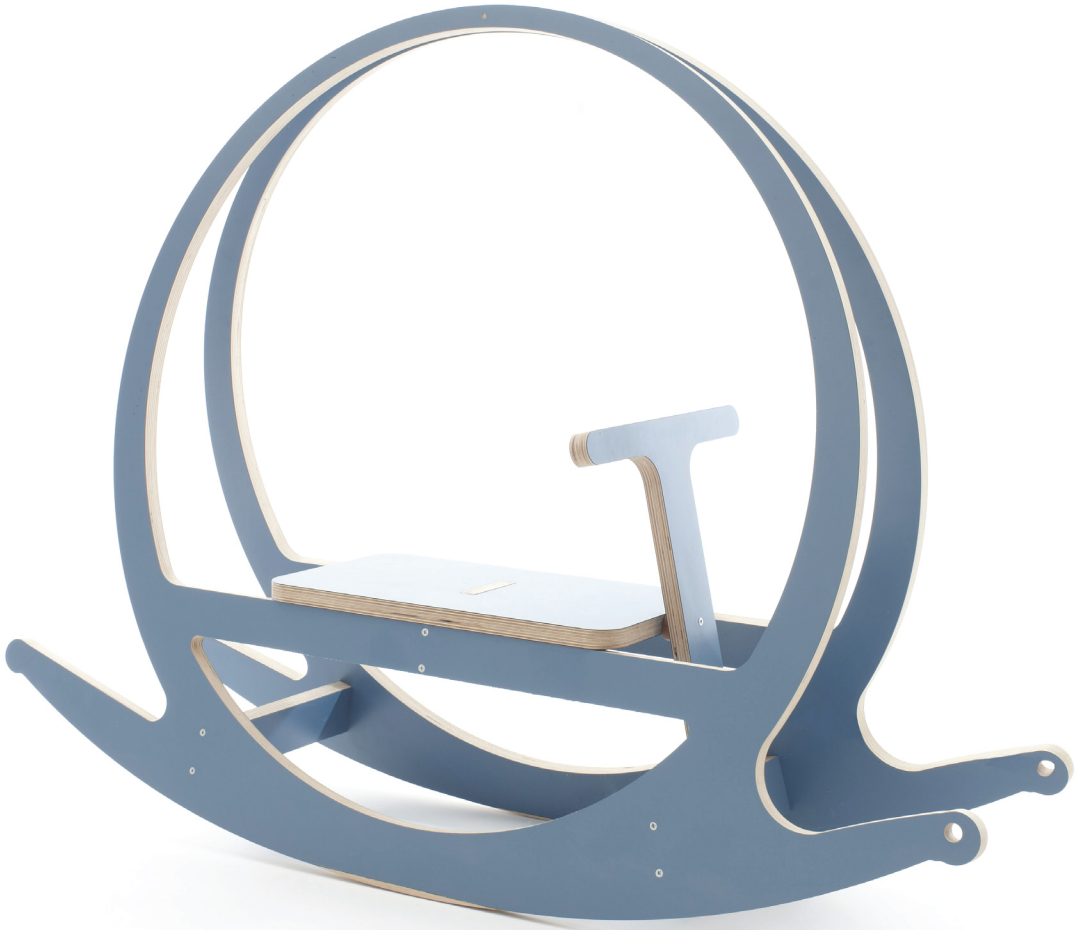
411 431
860 856